D_x7_K41-25 液控缓闭止回蝶阀

结构图

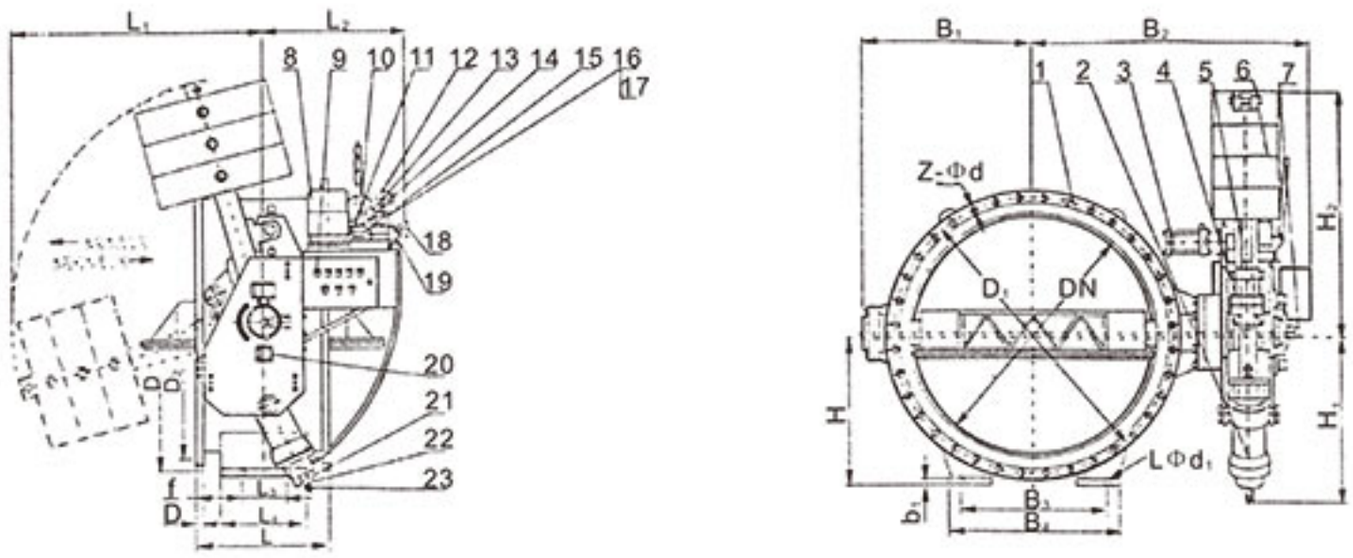

1、阀体
2、油缸
3、锁定油缸
4、摇臂
5、杠杆
6、重锤
7、开度电位器
8、油泵电机
9、电气控制箱
10、蓄能器
11、手动泵
12、电接点压力表
13、压力表
14、截止阀（常闭）
15、流量控制阀
16、电磁阀
17、锁定电磁阀
18、截止阀（常开）
19、溢流阀
20、行程开关
21、快关调节阀
22、慢关调节阀
23、快慢角角调节

结构特点

液控缓闭止回蝶阀是目前国内外较先进的管路控制设备，主要用于水电站，自来水给水泵房以及电力、石油、化工、冶金、矿山等其他各类泵站，安装在水轮机进口或水泵出口管路，作截止、止回、调节之用。该阀具有以下特点：

1、能按程序启闭，在正常供电和突然断电情况下均能自动按额定的时间和角度分快、慢二阶段关闭；调节范围大、适应性强；

2、可消除破坏性水锤、防止水泵和水轮机组发生飞逸事故，有效地降低了管网系统的压力波动，保障设备的安全可靠运行；

3、该阀可取代水泵出口处原电动闸阀和止回阀的功能，减小占地面积及基建投资。同时其流阻系数仅为0.1~0.6，远小于止回阀的流阻系数(1.7~2.6)，节能效果明显。

4、本公司S(锁定型)、B(保压型)、X(蓄能器型)系列液控缓闭止回蝶阀均是对国内同类产品加以改进和完善后发展起来的新一代产品，大大增强了系统的可靠性和安全性。同时，本厂可根据用户的特殊要求单独进行设计，多方位满足广大用户对该类产品的需要。

主要外形尺寸及连接尺寸

公称压力 PN/MPa	公称通径 DN/mm	L	D	D_1	D_2	B	F	H	H_1	H_2	L_1	L_2	L_3	L_4	B_1	B_2		B_3	B_4
																B型	S型		
	300	270	435	395	362	24	4	300	315	780	807	715	100	150	305	770	770	320	380
	350	290	485	445	412	26	4	300	315	780	807	715	100	150	335	805	805	320	380
	400	310	535	495	462	28	4	300	315	780	807	715	120	180	365	837	837	340	420
	500	350	640	600	568	30	4	350	910	1245	1288	785	150	220	437	903	1010	400	500
	600	390	755	705	670	30	5	405	910	1245	1288	785	150	250	533	986	1026	430	546
	700	430	860	810	775	30	5	460	910	1245	1288	785	180	290	555	996	1075	570	700
	800	470	975	920	880	30	5	520	910	1245	1288	785	180	310	614	1075	1175	610	740
	900	510	1075	1020	980	30	5	570	940	1355	1402	795	180	320	675	1120	1120	700	860
2.5	1000	550	1175	1120	1080	30	5	640	940	1355	1402	795	200	360	750	1280	1280	740	900
	1200	630	1375	1320	1280	30	5	750	940	1355	1402	795	200	360	840	1420	1460	790	950
	1300	710	1475	1420	1380	30	5	780	940	1355	1402	795	260	460	920	1485	1525	820	960
	1400	710	1575	1520	1480	30	5	835	940	1355	1402	795	260	460	975	1550	1610	840	1000
	1500	790	1690	1630	1590	30	5	900	940	1355	1402	795	260	500	1050	1590	1650	900	1040
	1600	790	1785	1730	1690	32	5	935	1025	1840	1905	820	270	500	1120	1850	1950	960	1140
	1750	870	1935	1880	1840	32	5	1070	1025	1840	1905	820	270	500	1240	1955	2105	1350	1560
	1800	870	1985	1930	1890	34	5	1040	1025	1840	1905	820	270	500	1265	1980	2130	1370	1570
	2000	950	2185	2130	2090	34	5	1130	1250	2060	2135	935	360	600	1380	2250	2285	1370	1650
	2200	1000	2400	2340	2292	36	6	1240	1250	2060	2135	935	360	600	1465	2490	2570	1400	1700
	2400	1100	2600	2540	2492	38	6												